EXPROOF 80

LUMINARIO PARA ÁREAS CLASFICADAS



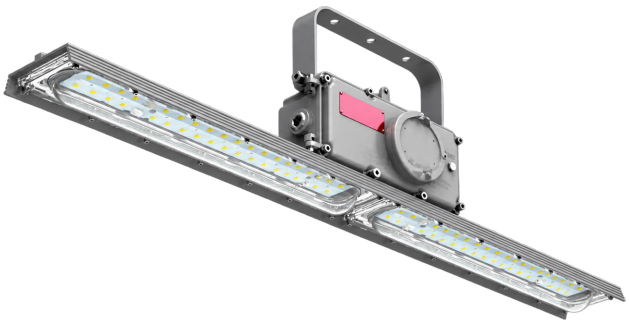

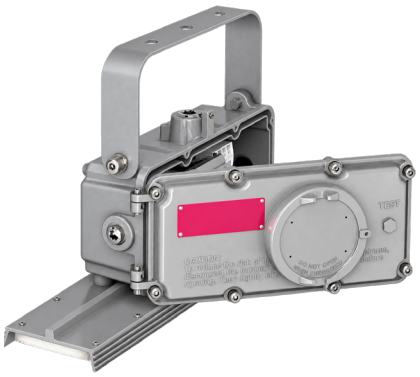

DESCRIPCIÓN LUMINARIO

Luminario LED lineal para áreas clasificadas y ambientes industriales exigentes. Fabricado en aluminio libre de cobre, ofrece alta resistencia a la corrosión, impactos y condiciones ambientales

MODELO

CÓDIGO	POTEN-CIA	EFICACIA	LUMENES
AG-EX-80WH4D50D120CCPV10TN	30 W	170.69 lm/W	5,152.3 lm
	40 W	173.29 lm/W	7,070 lm
	60 W	174.26 lm/W	10,170 lm
AG- EX-60WR4D50D120T	40 W	183.04 lm/W	7,390.9 lm
	60 W	185.27 lm/W	11,097 lm
	80 W	184.41 lm/W	14,543 lm

*parámetros acorde a CCT 5000K

CARACTERÍSTICAS

TEMPERATURA DE COLOR
Seleccionable: 4000 K / 5000 K / 6500 K

ÁNGULO DE APERTURA
120°

VOLTAJE DE ALIMENTACIÓN
120–277 V AC / 277–480 V AC

GARANTÍA
5 años

MONTAJE
Techo / Pared

CLASIFICAIÓN PARA ÁREAS PELIGROSAS
Class I Division 2, Group A, B, C, D
Class II Division 1, Group E, F, G
Class II Division 2, Group F, G
Class III

CERTIFICACIONES

(3G) VIBRATION · IK10 · IP66 · NOM · UL · NEMA 4X

DIMENSIONES

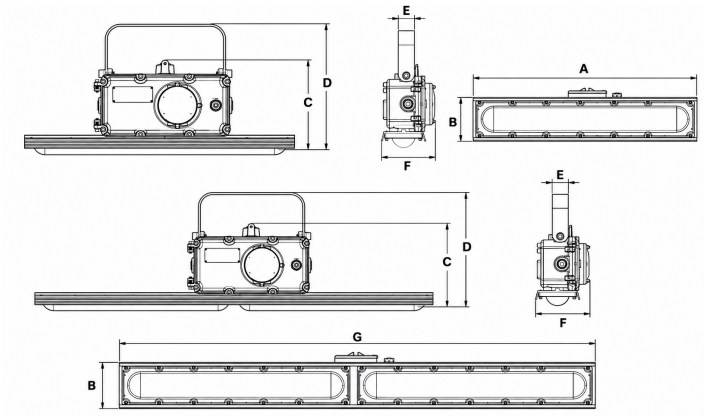

A	B	C	D	E	F
600 mm	119.38 mm	217.93 mm	312.67 mm	38.10 mm	143.76 mm
1200 mm	120.65 mm	217.93 mm	312.67 mm	38.10 mm	143.76 mm

ACCESORIOS



APLICACIONES



ÁREAS PELIGROSAS

Última actualización • agosto 2026
AGLightingsereservaelderechodemodificar la inforamción técnica sin previo aviso.