# FOCUS CTO

## PROYECTOR LED RGBL



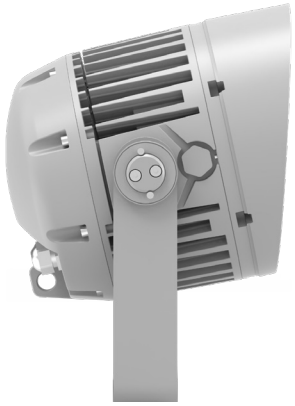

## DESCRIPCIÓN LUMINARIO

Proyector LED para iluminación arquitectónica y paisajismo, equipado con tecnología RGBL 4 en 1 (RGBW opcional).

## MODELO

| CÓDIGO | POTENCIA | FLUJO LUMINOSO | EFICACIA |
|---|---|---|---|
| **AG-AM1431KXLET** | 80 W | 4 563 lm | 57.04 lm/W |
| **AG-AM1432KXLET** | 100 W | 6 029 lm | 60.29 lm/W |
| **AG-AM1441KXLET** | 200 W | 13 350 lm | 66.75 lm/W |
| **AG-AM1451KXLET** | 400 W | 27 219 lm | 68.05 lm/W |

## CARACTERÍSTICAS

**FUENTE DE LUZ**
LED RGBL 4 en 1 (RGBW opcional).

**CRI**
Ra: 85

**ÁNGULO DE APERTURA**
10°/15°/30°/45°/60°/15×30°/15×60°

**TEMPERATURA DE COLOR (CTO)**
1800 K – 10000 K

**COLORES INCORPORADOS**
24 colores preestablecidos

**VOLTAJE DE ALIMENTACION**
220 V CA, 50/60 Hz

**TEMPERATURA DE OPERACION**
-20 °C a +45 °C

**MATERIAL**
Aluminio ligero

## GARANTÍA

Con garantía de 5 años, en condiciones normales de operación.

## DIMENSIONES

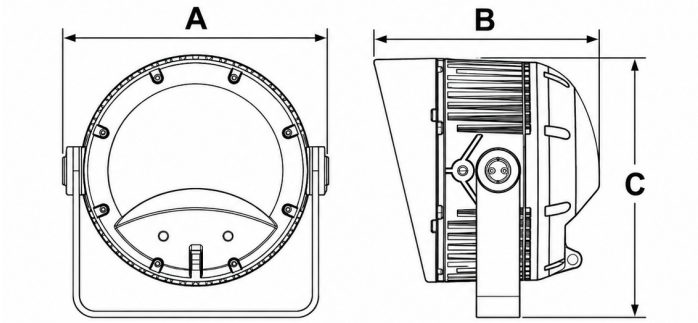


## APLICACIONES




## CERTIFICACIONES

NOM · IP67 · CE

## IMÁGENES



