FOCUS RGB

LUMINARIO LED DE CABEZA MÓVIL RGBW





DESCRIPCIÓN LUMINARIO

Luminario LED de cabeza móvil con tecnología RGBW, diseñado para iluminación arquitectónica y de entretenimiento.

MODELO

CÓDIGO	POTENCIA	EFICACIA	FLUJO LUMINOSO
AG - SS671XCET	7x40 W (RGBW, RGBA) + 60W (RGBW)	172.37 lm/W	4,872lm

CARACTERÍSTICAS

FUENTE DE LUZ
LED RGBW 4 en 1

ÁNGULO DE HAZ
5°-35°

ÁNGULO DE FOCO
8°-45°

VOLTAJE DE ALIMENTACIÓN
100–240 V AC, 50/60 Hz

MATERIAL
Aluminio fundido a presion

TEMPERATURA AMBIENTE DE OPERACIÓN
-20°C a 45°C

SISTENA DE CONTROL
Movimiento mecánico: horizontal 540°, vertical 220° (exploración de 8-16 bits).
Oscureciemiento: efecto de atenuación a nivel de ópera (atenuación de 16 bits del 0 al 100 %).
Protocolo de control: DMX512, RDM, ARTNET, sACN, W-DMX (opcional), servidor web.

GARANTÍA

Con garantía de 5 años, en condiciones normales de operación.

DIMENSIONES

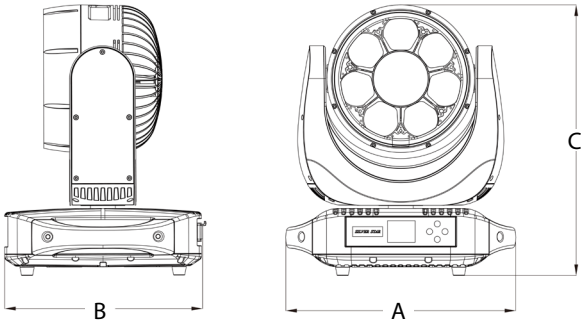

MODELO	A	B	C
AG - SS671XCET	416 mm	358 mm	489 mm

APLICACIONES



CERTIFICACIONES



IMÁGENES



