EXPROOF 200

LUMINARIO PARA ÁREAS CLASFICADAS







DESCRIPCIÓN LUMINARIO

Luminario LED para áreas industriales y ambientes exigentes, con potencia seleccionable, alta eficiencia lumínica y voltaje de entrada de 120–277 V AC.

MODELO

CÓDIGO	POTENCIA	EFICACIA	LÚMENES
AG-EX-100WQ1D50D120T	60 W	161.81 lm/W	9,520.3 lm
	80 W	160.31 lm/W	12,550 lm
	100 W	158.76 lm/W	15,700 lm
AG-EX-200WQ2D50D120T	120 W	155.47 lm/W	18,223 lm
	150 W	154.53 lm/W	22,543 lm
	200 W	151.81 lm/W	29,368 lm

*parámetros acorde a CCT 5000K

CARACTERÍSTICAS

TEMPERATURA DE COLOR SELECCIONABLE
Seleccionable: 4000K / 5000K / 6500K

VOLTAJE DE ALIMENTACIÓN
120–277 VAC

ÁNGULO DE APERTURA
120°

CLASIFICAIÓN PARA ÁREAS PELIGROSAS
Class I Division 2, Group A, B, C, D
Class II Division 1, Group E, F, G
Class II Division 2, Group F, G
Class III

APLICACIONES



ÁREAS PELIGROSAS

CERTIFICACIONES



DIMENSIONES

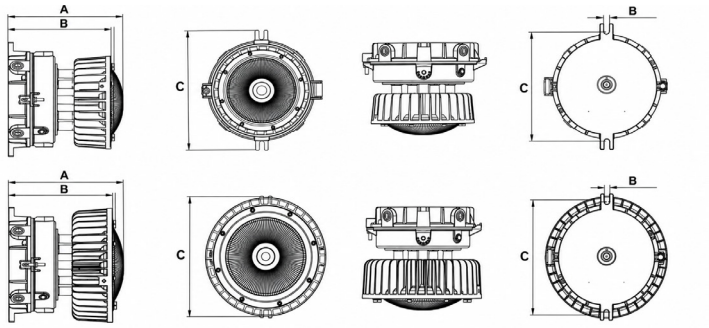

	A	B	C
AG-EX-100WQ1D50D120T	248.1 mm	226.9 mm	320.6 mm
AG-EX-200WQ2D50D120T	271.6 mm	253.3 mm	320.6 mm

ACCESORIOS

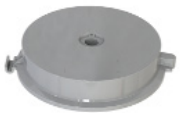

CUBIERTA PARA MONTAJE EN TECHO



SOPORTE EN U



CUBIERTA PARA MONTAJE EN PARED A 90° + CAJA DE CONEXIONES



CUBIERTA PARA MONTAJE EN PARED

Última actualización • agosto 2026
AGLightingsereservaelderechodemodificar la inforamción técnica sin previo aviso.