AREA MAX

LUMINARIO PARA VIALIDADES Y EXTERIORES



DESCRIPCIÓN LUMINARIO

Cuerpo: fundición de aluminio inyectado, de alta conductividad térmica, esmaltado mediante proceso electrostático con pintura acrílica en polvo termoendurecible. Resistente a la intemperie. Óptica de policarbonato resistente al impacto.

MODELO

CÓDIGO	POTENCIA (seleccionable)	FLUJO LUMINOSO	EFICACIA
AG-SB05A-100W	60 W	9 000 lm - 15 000 lm	Hasta 150 lm/W
	80 W		
	100 W		
AG-SB05A-240W	150 W	22 500 lm - 36 000 lm	Hasta 150 lm/W
	200 W		
	240 W		

CARACTERÍSTICAS

TEMPERATURA DE COLOR
Seleccionable: 3000K / 4000K / 5000K / 5700K

ÁNGULO DE APERTURA
Seleccionable: T3, T4, T5

VOLTAJE DE ALIMENTACIÓN
100-227V AC

TEMPERTURA DE OPERACIÓN
-40°C to +50°C

MONTAJE
Sobrepuesto en poste/muro con bracket y adaptador universal.

VIDA UTIL
100, 000 h L7B50

GARANTÍA
Con garantía de 5 años, en condiciones normales de operación.

CERTIFICACIONES

NOM CB RoHS cULus IK09 IP66

CERTIFICACIONES

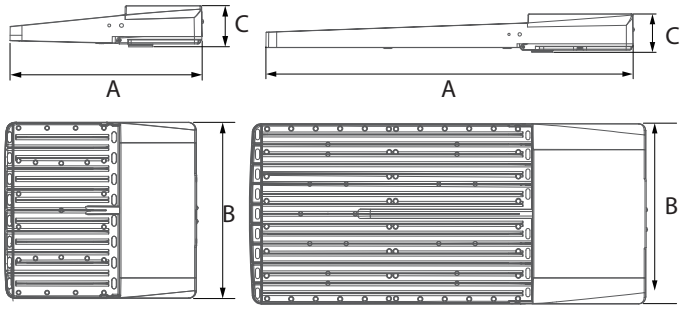

MODELO	A	B	C
AG-SB05A-100W	313 mm	287 mm	67 mm
AG-SB05A-240W	680 mm	309 mm	71 mm

APLICACIONES



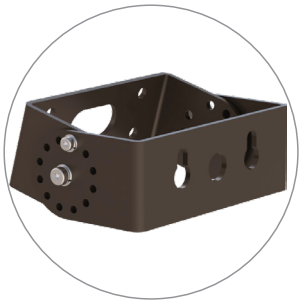

MONTAJE TR



MONTAJE MÚLTIPLE

Última actualización • agosto 2026
AG Lighting se reserva el derecho de modificar la inforamción técnica sin previo aviso.