MAXBAY UFO

LUMINARIO PARA ALTAS TEMPERATURAS DE ALTO MONTAJE



DESCRIPCIÓN LUMINARIO

Luminario LED high bay para altas temperaturas, donde el calor extremo es constante.
Cuenta con componentes especiales y un sistema de ventilación que le permiten funcionar de manera segura y eficiente en entornos que superan los 70°C, como fundiciones, plantas químicas.

MODELO

CÓDIGO	POTENCIA	FLUJO LUMINOSO	EFICACIA
AG-U-HHHW I5DQZC	80/100/120/140/ 150/160/200/240W	14,400lm-43,200lm	180 lm/W

TEMPERATURA DE OPERACIÓN
Seleccionable: 2700K-6500K

ÁNGULO DE APERTURA
120°

VOLTAJE DE ALIMENTACIÓN
120-277V/277-480V

TEMPERTURA DE OPERACIÓN
-40°C~+50°C

MONTAJE
Suspendido, sobrepuesto

GARANTÍA
Con garantía 5 de años, en condiciones normales de operación.

APLICAICONES

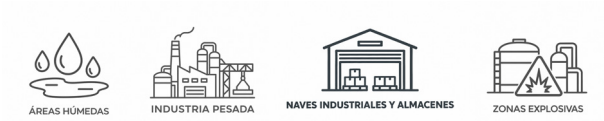

DIMENSIONES

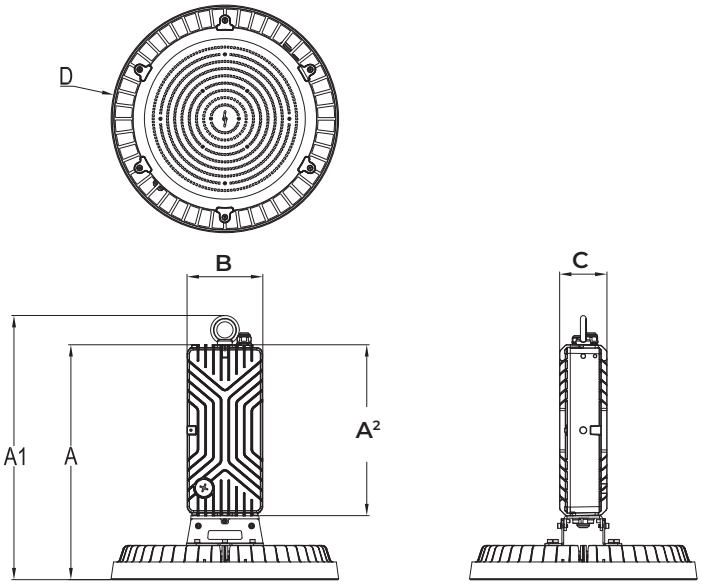

A	A¹	A²	B	C	D
402 mm	452 mm	289 mm	128 mm	80 mm	489 mm

CERTIFICACIONES

NOM · IP66 · cULus

Última actualización •
AG Lighting se reserva el derecho de modificar la inforamción técnica sin previo aviso.